2023

THE ONE

10F1

AUSTRIAN BIKES

10F1.AT

IMPRESSUM

HERAUSGEBER
Sportzone GmbH
Herzog-Odilo-Straße 4
5310 Mondsee
office@sportzone-bikes.at

DESIGN
www.punkt-genau.at, Zooom

FOTOS
heikomandl.at, Cristian Bosa, Zooom

Alle Maßangaben sind Richtwerte. Druckfehler, Inhaltsfehler und Änderungen vorbehalten.

Ausgabe: September 2023

THE ONE

Genau dieses eine Rad steht für dich bei uns bereit. So individuell wie dein Körper gebaut ist, so individuell kannst du es bei uns an deine Voraussetzungen anpassen. Und obendrauf auch noch deinen individuellen Style durch die farbliche Komponente miteinfließen lassen.

Neugierig geworden?

Dann leg los und tauch ein in unsere Welt! Lass dich inspirieren!
Wir wünschen dir viel Spaß beim Durchblättern und Stöbern!

04 Company Profile
06 Warum 1OF1
08 Technology
10 Modelrange
12 ROAD R.01 Bike
24 AERO AE.01 Bike
28 ALLROAD R.02 Bike
32 GRAVEL G.01 Bike
42 XC & TRAIL XC.01 Bike
50 Wheels

DESIGN

EINZIGARTIGKEIT

WOFÜR STEHT 1OF1

Du stehst für uns an erster Stelle. Wir sind für dich da, um dich mit deinem Bike glücklich zu machen. Werde Teil unserer Radfamilie und erlebe mit unseren Bikes atemberaubende Momente.

Unser gemeinsames Ziel ist es, dein einzigartiges 1OF1-360°-Raderlebnis zu schaffen.

Wir machen keine Kompromisse, wenn es um das einzigartige Rad für dich geht. Wir stecken unsere ganze Energie, Leidenschaft und Erfahrung in unsere Produkte. Ausgewählte Komponenten, beste Materialstandards, innovatives Design und ausgezeichnete Beratung stehen für uns an erster Stelle.

HOCHWERTIGKEIT

EINHEIT

WER STECKT HINTER 1 OF 1

Christian Schaurecker – passionierter Radsportler und erfolgreicher Unternehmer – fungiert als Mastermind und Visionär hinter unserem Vorhaben.
Stefan Probst – Ex-Radprofi mit mehr als 13 Jahren Erfahrung in der Entwicklung von Premiumbikes – sorgt für unsere einzigartigen Räder und Produktinnovationen.
Jürgen Kaindl ist ehemaliger Elite-Mountainbiker mit über 20 Jahren Erfahrung im Bereich Digitalisierung, Verkauf und Operation. Er ist eine weitere, wichtige Stütze in unserem dynamischen Gründerteam.
Florian Seer rundet als ehemaliger Skirennläufer mit seiner langjährigen Erfahrung in Produktmanagement, Markenentwicklung und Kundenservice unser Team ab.

PASSION

Was uns antreibt, erwarten wir auch von unseren Partnerunternehmen – und so entstehen einzigartige Bikes. Jedes kleinste Detail muss stimmen – das ist unser Anspruch.

EXPLORE THE ROAD

WARUM 1OF1

DEIN INDIVIDUELLES BIKE

Dein perfektes Bikeerlebnis steht bei uns an erster Stelle. Deshalb bieten wir dir eine Vielzahl an Möglichkeiten, um dein Bike optimal an deine körperlichen Voraussetzungen und an deinen Style anzupassen.

BERATUNG
Wir beraten dich gerne und sind für dich und deine Fragen da.

UNSER SERVICE FÜR DICH
Deine persönliche Betreuung steht für uns – auch nach dem Kauf – an erster Stelle.

DEIN SATTEL
Wir bieten Markensättel von Fizik, ermöglichen aber auch die Wahl und Montage deines Sattelmodells.

DEINE SATTELPOSITION
Moderne Sitzrohrwinkel und Sattelstützen, mit oder ohne Setback.

DEINE LAUFRÄDER UND REIFEN
Abgestimmt auf deine Wünsche.

DEINE ÜBERSETZUNG
Die passende Übersetzung für deinen Einsatz.

DEIN INDIVIDUELLER REACH +
Dank einer großen Auswahl an Vorbaulängen und Lenkerbreiten ermöglichen wir eine optimale Anpassung deiner Sitz- und Lenkposition.

DEIN STACK
Dank verschiedener Radmodelle mit unterschiedlichen Steuerrohrlängen sowie einstellbaren Spacertürmen.

DEIN RAHMENDESIGN
Verschaffe deinem Rad einen einzigartigen Look.

DEINE INDIVIDUELLE KURBEL
Deine Übersetzung und Kurbellänge ab Werk. Egal, ob mit oder ohne Powermeter.

3 JAHRE
CRASH-REPLACEMENT-GARANTIE
auch bei Renneinsatz

10 JAHRE
RAHMEN- & CARBONFELGEN-GARANTIE

TECHNOLOGY

3 JAHRE
CRASH-REPLACEMENT-GARANTIE auch bei Renneinsatz

10 JAHRE
RAHMEN- & CARBONFELGEN-GARANTIE

HIGH MODOLUS CARBON AAA+
Unsere Rahmen werden ausschließlich mit hochwertigen Prepreg Carbonlayouts und präzisen Fertigungsmethoden gefertigt. Die Carbonlayouts zeichnen sich durch hohe Antriebseffizienz und Spurtreue, kombiniert mit Fahrkomfort und Flex, bei gleichzeitig sehr geringem Rahmengewicht aus. Ein besonderes Hauptaugenmerk richten wir auf Qualität und Langlebigkeit. Gefertigt wird mit der SMOOTH WALL TECHNOLOGY.

HIGH MODOLUS CARBON XTRA STRONG
Unser Xtra Strong Laminat erhöht das Rahmengewicht nur minimal bei einer gleichzeitig wesentlichen Verstärkung der Widerstandsfähigkeit der Laminatstruktur.

SMOOTH WALL TECHNOLOGY
Das Prepreg Carbon wird auf ein Trägermaterial (EPS-Kern) laminiert, was eine besonders saubere (smoothe) Carbonlaminatstruktur ermöglicht. Der EPS-Kern wird während des „Backvorgangs" geschmolzen und aus dem Rahmen entfernt. Es entsteht eine sehr saubere, hochwertige Carbon- bzw. Laminatstruktur, die höhere Steifigkeit und Materialstabilität ermöglicht.

ADVANCED ROAD-GEOMETRY
Wir setzen bei unseren Straßenrahmen auf eine innovative, speziell auf den Straßeneinsatz abgestimmte Rahmengeometrie. Die Rahmen sind sorgfältig ausgewählt und decken die gängigen Körpergrößen ab.

Besonders wichtig ist uns, im Sitzbereich sowohl klassische (~72°-Sitzwinkel) als auch modernere (+74 °-Sitzwinkel) Sattelpositionen ermöglichen zu können. Dafür sorgen zwei Sattelstützenmodelle, wahlweise mit oder ohne Setback. Rahmendreieck, Hinterbau und Lenkwinkel sind auf den rennorientierten Einsatz des Rades abgestimmt, damit in Extremsituationen immer volle Kontrolle über das Rad gegeben ist. Besonders wichtig ist uns, deinen individuellen Reach+ (= waagrechte Distanz zwischen Tretlager und Position der Bremsgriffe) und Stack+ ermöglichen zu können.

AERO GEOMETRY
Alle unsere Rahmen verfügen über aerodynamisch optimierte Rohrprofile. Insbesondere bei unseren Modellen R.01 und AE.01 kommen durchdachte Rohrprofile zum Einsatz, die den nötigen Geschwindigkeitsvorteil mit sich bringen. Abgestimmt auf unsere Carbon Ceramic SL DISC Laufräder, kombinieren wir Speed und Komfort ganz nach deinen Wünschen. Überdurchschnittliche Lenkkopf-, Torsions- und Tretlagersteifigkeit gewährleisten auch beim Einsatz höherer Felgenprofile vor allem bei Seitenwind ein kontrolliertes Radhandling.

ADVANCED COMFORT-GEOMETRY
Unsere Comfort-Geometry vereint Komfort, Stabilität und Leichtbau in perfekter Harmonie und kommt beim R.02 zum Einsatz. Hoher Flex im Sitzstrebenbereich sowie eine ausgewogene und entspannte Geometrie treffen auf hohe Antriebssteifigkeit und optimale Kraftübertragung für maximalen Fahrspaß. Auch hier stellen der individuell konfigurierbare Reach+ und Stack+ sicher, dass du dich auf deinem 1OF1 wohlfühlst. Das Rahmensloping ermöglicht einen niedrigen Einstieg und kontrolliertes Handling in Extremsituationen. Ein etwas längeres Steuerrohr bringt eine cleane Optik mit sich, auch ohne viele Carbonspacer.

ADVANCED GRAVEL-GEOMETRY
Die ausgewogenen Sitz- und Lenkwinkel sorgen für entsprechende Kontrolle im Einsatz abseits der Straßen. Die Slopingeometrie erlaubt einen niedrigen Einstieg und kontrolliertes Radhandling.
Ein geringes Radgewicht bei gleichzeitig ausgezeichneten Komfortwerten, hohe Materialwiderstandsfähigkeit und hohe Antriebseffizienz gewährleisten, dass du rasch und sicher vorankommst.

MONOBLOCK-TRETLAGER
Wir setzen auf hochwertige Monoblock-Tretlagergehäuse, da diese eine ausgezeichnete Tretlagerstabilität und Antriebseffizienz ermöglichen. So weisen unsere Topmodelle eine Tretlagersteifigkeit von über 180 N/mm auf. Als Lagerstandard setzen wir einheitlich auf Shimano PF 86,5.

MODELRANGE

BIKES 2023

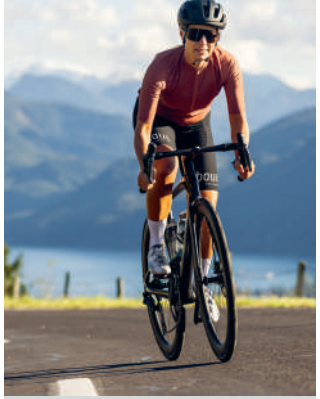

ROAD
R.01

SUPERLITE FRESH
Seite 12

THE ONE FRESH
Seite 20

AERO
AE.01

Seite 24

ALLROAD
R.02

Seite 28

GRAVEL
G.01

Seite 32

XC & TRAIL
XC.01

Seite42

WHEELS 2023

ALU
AL.25 SL DISC
TUBELESSREADY

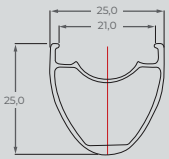

Seite 42

CARBON
C.35 CERAMIC SL DISC
HOOKLESS TECHNOLOGY*

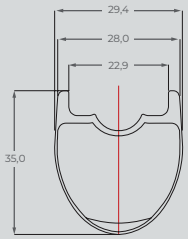

Seite 42

CARBON
C.45 CERAMIC SL DISC
HOOKLESS TECHNOLOGY*

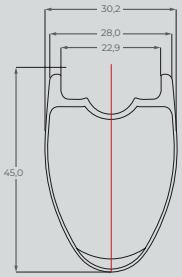

Seite 42

CARBON
C.60 CERAMIC SL DISC
HOOKLESS TECHNOLOGY*

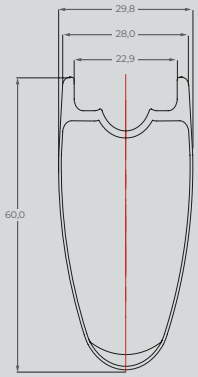

Seite 42

CARBON
C.88 CERAMIC SL DISC
HOOKLESS TECHNOLOGY*

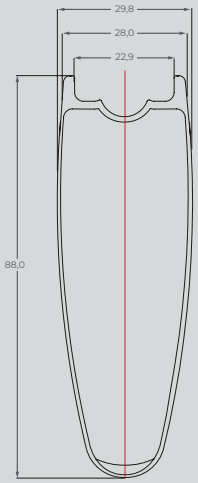

Seite 42

*SICHERHEITSHINWEIS:
Unsere Hookless-Felgen sind für max. 5 Bar Reifendruck ausgelegt. Bei zu hohem Reifendruck kann der Reifen von der Felge springen und es besteht Sturzrisiko.

ROAD

BLACK / BLACK MAMBA

THE ONE FOR RACING

Egal, ob auf flachen Strecken oder steilen Anstiegen, unser R.01 spielt in nahezu jedem Gelände seine Stärke für dich aus. Der Rahmen zählt dank hochwertigster A+ Grad Carbonfasern zu den leichtesten seiner Klasse am Markt. Mit den individuell wählbaren Laufrädern und Laufradsystemen stimmst du dein 1 OF 1 auf dein Einsatzgebiet perfekt ab.

R.01

UNSERE MOTIVATION –
EIN RAD FÜR RACER UND ANSPRUCHSVOLLE HOBBYRADLER/INNEN
Schnell, leicht, spurtreu und steif – das ist unser R.01 Roadracing-Bike. Die aerodynamisch optimierte und moderne Geometrie – kombiniert mit gut durchdachten Sitz- und Lenkwinkeln – ermöglicht eine hohe Geschwindigkeit und beste Performance.

Um deine optimale Sitzposition zu gewährleisten, kann zwischen einer Stütze mit oder ohne Setback gewählt werden. Mit unserer Vorbaulenkeinheit HBC.01 stehen viele optionale Lenkkombinationen offen. Dank FSA-ACR-Kompatibilität kann auch aus vielen anderen Lenkeinheiten am Markt gewählt werden.

Gerne fertigen wir im 3D-Druckverfahren auch Adapter für deine Sonderlösung, wie zum Beispiel ein THM-Cockpit, mit welchem sich dein 1 OF 1-Bike besonders fein tunen lässt. Das gerade Oberrohr mit nur sehr geringem Sloping sorgt gemeinsam mit der Aerogabel und dem im Sitzrohr integrierten Hinterrad zusätzlich für eine verbesserte Aerodynamik. Optimalen Komfort kannst du über die mögliche Reifenfreiheit von 25C bis max. 32C (abhängig vom Felgenmodell) erreichen.

R.01

LIEFERUMFANG

Rahmen, Gabel, Sattelstütze mit oder ohne Setback, Steckachsensatz TA.01, Spacerkit 4 cm, Ersatzschaltauge, BC.01 Carbonlenkeinheit (a. A. auch andere ind. abgestimmte Optionen wie Schmolke, THM oder Aluvorbau ST.01 lieferbar)

R.01

TECHNISCHE DATEN

Rahmen High Modolus Carbon AAA+

Gabel High Modolus Carbon, Aerointegrated

Sattelstütze High Modolus Carbon mit oder ohne Setback

Integrierte Kabelführung

Steuersatz 1 1/2" + 1 1/2" (passend für FSA ACR/SMR System)

Scheibenbremsstandard Flat Mount

Steckachsen TA.01 AL7075
HR: M12 x P1,5 x L165 (40 g)
VR: M12 x P1,5 x L120 (~33 g)

Max. Reifenfreiheit 700 x 32C

Max. Kettenblattgröße 55 – 42Z

Tretlagerstandard Pressfit 86.5

Rahmengewicht lackierfertig 850 g (M)

R.01

GEOMETRIE

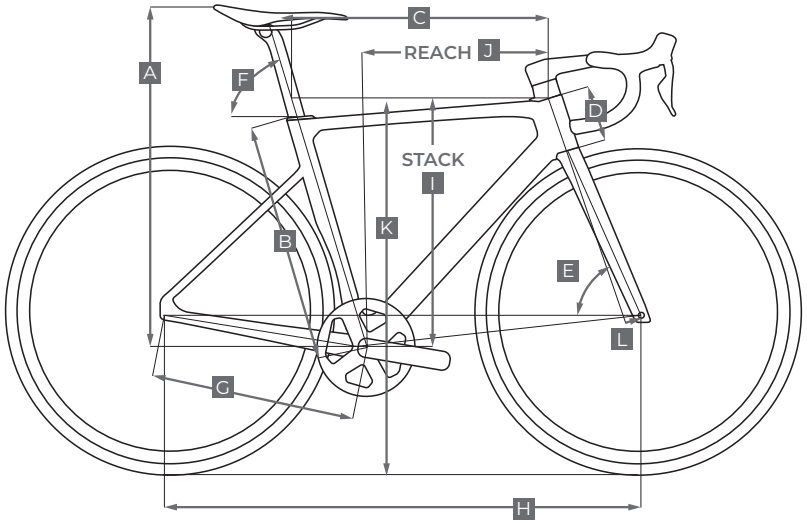

			XXS	XS	S	M	L	XL
Körpergröße (Circawerte)		cm	< 162	160 – 170	166 – 178	175 – 184	182 – 190	188 – 200
Sitzhöhe (Circawerte)	**A**	mm	570 – 860	600 – 890	630 – 920	660 – 950	690 – 980	720 – 1010
Sitzrohrlänge	**B**	mm	430	460	490	520	550	580
Oberrohrlänge	**C**	mm	505	520	535	550	570	590
Steuerrohr	**D**	mm	102	112	127	147	167	192
Lenkwinkel	**E**	°	70,8	71,4	72	73	73	73
Sitzrohrwinkel	**F**	°	75	74,5	74	73,5	73	72,5
Kettenstreben	**G**	mm	408	408	408	408	408	408
Radstand	**H**	mm	966	972	981	985	999	1.012
Stack	**I**	mm	500	512	530	549	571	595
Reach	**J**	mm	370	376	383	390	397	403
Überstandshöhe	**K**	mm	713	731	758	785	810	835
Tretlager-Offset	**L**	mm	45	45	45	45	45	45

HIGH MODOLUS CARBON AAA+ | *SMOOTH WALL TECHNOLOGY* | *ADVANCED ROAD-GEOMETRY* | *MONOBLOCK-TRETLAGER*

SUPERLITE FRESH

DEIN FARBAKZENT

IT'S UP TO YOU
Bei unseren SUPERLITE-FRESH-Modellen kannst du dein Bike mit deinem Farbakzent individualisieren.

Dein Rad soll perfekt zu dir passen – nicht nur anatomisch, sonder auch optisch!
Sieben mögliche Farbakzente stehen zur Wahl!
Die Rahmenfarbe ist stets schwarz.

Der Hauptteil vom Rahmen ist UD Carbon matt.
Der Sitzrohrbereich ist in edlem glänzenden Schwarz gefinished.

DEKOR (glossy)

CHROMED SILVER BULLET
PANTONE 877C

CHROMED RED
PANTONE 7628

REFLECTING WHITE

BLACK MAMBA
PANTONE BLACK

FIERY RED
PANTONE 200C

PINK PANTHER
PANTONE RHODAMINE RED C

OCEAN BREEZE
PANTONE 326C

CHROMED RED | **REFLECTING WHITE** | **BLACK MAMBA** | **FIERY RED** | **PINK PANTHER** | **OCEAN BREEZE**

SUPERLITE FRESH

Unser leichtestes Rennrad mit dezentem Farbakzent. Denn in den Alpen zählt jedes Gramm.

THE ONE FRESH

NORDIC BLUE / REFLECTING WHITE

IM RAUSCH DER FARBEN

MIX AND MATCH
Bei unseren THE-ONE-FRESH-Modellen kannst du die Farben deines Bikes in den ausgewählten Bereichen A, B & C bestimmen. Die abgebildeten Räder sind Beispiele für mögliche Farbkombinationen.

Wir machen keine Kompromisse – dein Rad soll perfekt zu dir passen – eben THE ONE sein!

BEREICHE A (glossy) & B (matt)

GREY SHARK
PANTONE COOL GREY 8C

BLACK MAMBA
PANTONE BLACK

DEEP PURPLE
PANTONE 269C

REFLECTING WHITE
GLOSSY

NUR A

NORDIC BLUE
PANTONE 544C

MOONLIGHT BLUE
PANTONE 655C

FIERY RED
PANTONE 200C

DARK RED
PANTONE 188C
MATT

NUR B

BEREICHE C (Dekor glossy)

BLACK MAMBA
PANTONE BLACK

REFLECTING WHITE

FIERY RED
PANTONE 200C

OCEAN BREEZE
PANTONE 326C

PINK PANTHER
PANTONE
RHOADMINE RED C

NORDIC BLUE

MOONLIGHT BLUE

THE ONE FRESH

FIERY RED

DEEP PURPLE

GREY SHARK

AERO

THE ONE FOR SPEED

Abseits der steilen Hochgebirgsstraßen spielt unser AE.01 seine Karten voll aus und rollt vor allem auch schnell bergauf. Es macht einfach Spaß, fühlbar schneller über die Straße zu speeden.

AE.01

UNSERE MOTIVATION – DICH SCHNELLER ZU MACHEN
Unser AE.01 AERO-Roadbike ist richtig schnell und zählt zu den leichtesten Rädern seiner Klasse. Der moderne Sitzwinkel mit 74° sorgt für eine zentrale Position über dem Tretlager und ermöglicht gemeinsam mit unserer Vorbaulenkeinheit HBC.01 deine optimale Positionswahl.

Das Vorderrad ist aerodynamisch in die Aerolite-Gabel und das Unterrohr integriert. Das Steuerrohr ist aerodynamisch geformt und sorgt dank dem Sonderlaminat, gepaart mit hochwertigstem Gabelschaftmaterial, für eine sehr gute Lenkkopfsteifigkeit und exzellente Radkontrolle in Extremsituationen. Der leicht verlängerte Radstand, kombiniert mit dem sportiven Steuerrohr, garantiert optimale Laufruhe und eine sportlich, aerodynamisch optimierte Sitzposition, ohne an Wendigkeit zu verlieren. Besonders hervorzuheben ist die Aerolitegabel, welche mit einer Länge von 1,5 cm ins Steuerrohr perfekt systemintegriert ist.

Sitzrohr- und Sattelstütze ähneln mit Ihrer flächigeren Bauweise reinen Zeitfahrrädern und sorgen somit für den entscheidenden Aerovorteil gegenüber klassischen Roadbikes mit aerodynamisch geringer ausgeprägtem Sitzrohr- und Sattelstützenbereich. Individuell stimmst du deinen gewünschten Fahrkomfort durch die Wahl der passenden Laufrad- und Reifenkombination ab. Unser AE.01 erlaubt Reifen bis zu 30C.

CHROMED SILVER BULLET

AE.01

LIEFERUMFANG

Rahmen, Gabel, Sattelstütze, Steckachsensatz TA.01, Steuersatz, Spacerkit 4 cm, Ersatzschaltauge, HBC.01 Carbonlenkeinheit (auf Anfrage auch andere individuell abgestimmte Optionen wie Schmolke, THM oder Aluvorbau ST.01 lieferbar)

AE.01

TECHNISCHE DATEN

Rahmen AE.01, High Modolus Carbon AAA+

Gabel AE.01, High Modolus Carbon, Aerointegrated

Sattelstütze AE.01, High Modolus Carbon

Integrierte Kabelführung

Steuersatz 1 1/2" + 1 1/2" (passend für FSA ACR/SMR System)

Scheibenbremsstandard Flat Mount

Steckachsen TA.01 AL7075
HR: M12 x P1,5 x L165 (40 g)
VR: M12 x P1,5 x L120 (~33 g)

Max. Reifenfreiheit 700 x 30 C

Max. Kettenblattgröße 55 – 42Z

Tretlagerstandard Pressfit 86.5

Rahmengewicht lackierfertig 1.085 g (M)

AE.01

GEOMETRIE

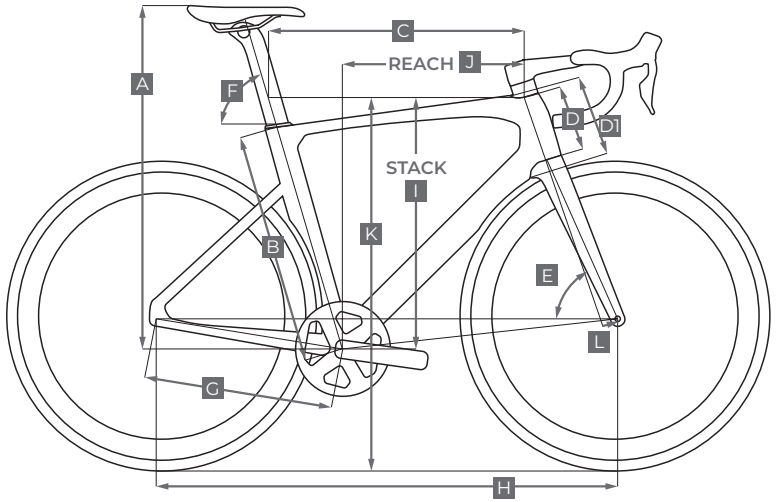

			XS	S	M	L	XL
Körpergröße (Circawerte)		cm	< 168	168 – 175	175 – 182	182 – 190	185 – 196
Sitzhöhe (Circawerte)	**A**	mm	627 – 752	655 – 780	672 – 797	694 – 826	717 – 852
Sitzrohrlänge	**B**	mm	430	460	500	540	570
Oberrohrlänge	**C**	mm	520	535	553	569	585
Steuerrohr	**D**	mm	105	115	145	165	180
Steuerrohr inkl. Steuerlagerkappe (13 mm) und integriertem Gabelbereich (ca. 15 mm)	**D1**	mm	133	143	173	193	208
Lenkwinkel	**E**	°	71	72,5	73	73	73
Sitzrohrwinkel	**F**	°	74	74	74	74	74
Kettenstreben	**G**	mm	406	406	406	406	406
Radstand	**H**	mm	974	977	991	1.007	1.024
Stack	**I**	mm	500	514	544	564	578
Reach	**J**	mm	376	388	397	407	420
Überstandshöhe	**K**	mm	ca. 739	ca. 765	ca. 785	ca. 803	ca. 827
Tretlager-Offset	**L**	mm	65	65	65	65	65

HIGH MODOLUS CARBON AAA+ | *SMOOTH WALL TECHNOLOGY* | *AERO GEOMETRY* | *MONOBLOCK-TRETLAGER*

ALL ROAD

THE ONE FOR ENDURANCE

Egal, ob auf lockeren Radtouren oder im Marathon-Renneinsatz – unser R.02 bietet dir immer eine komfortable Sitzposition. Durch sein geringes Rahmengewicht, kombiniert mit hoher Tretlagersteifigkeit, bereitet es bergauf eine Riesenfreude. Besonders hervorheben möchten wir die hohe Belastbarkeit und Materialstabilität des R.02 Carbonlayouts – bei trotzdem sehr geringem Gewicht.

R.02

UNSERE MOTIVATION – EIN ALLROUNDER
Unser Allroundbike, das dank langem Steuerrohr, längerem Radstand und Sloping-Geometrie sehr einfach und entspannt zu fahren ist und so für deinen maximalen Fahrspaß sorgt. Es kombiniert hohen Komfort, Stabilität und Leichtbau. Zudem verfügt das R.02 über aerodynamisch optimierte Rohrprofile.

Die ausgewogene und entspannte Geometrie trifft auf hohe Antriebseffizienz. Das lange Steuerrohr mit integrierter Zugführung ermöglicht dir, dass du unter dem Vorbau nur wenige Spacer montieren musst. Dein 1OF1 verfügt somit über eine sehr cleane und schöne Vorbau-Lenkintegration. Die mögliche Reifenfreiheit von bis zu 33C garantiert Spaß und Komfort auch auf schlechteren Straßenbelägen oder leichtem Gravelgelände.

BLACK MAMBA
SUPERLITE FRESH
LIMITED EDITION

R.02

LIEFERUMFANG

Rahmen, Gabel, Sattelstütze, Steckachsensatz TA.01, Steuersatz, Spacerkit 4 cm, Ersatzschaltauge, HBC.01 Carbonlenkeinheit (auf Anfrage auch andere individuell abgestimmte Optionen wie Schmolke, THM oder Aluvorbau ST.01 lieferbar)

R.02

TECHNISCHE DATEN

Rahmen High Modolus Carbon Xtra Strong

Gabel High Modolus Carbon

Sattelstütze SP.01, Carbon Xtraflex, 27,2 mm

Integrierte Kabelführung

Steuersatz 1 1/2" + 1 1/2" (passend für FSA ACR/SMR System)

Scheibenbremsstandard Flat Mount

Steckachsen TA.01 AL7075

HR: M12 x P1,5 x L165 (40 g)

VR: M12 x P1,5 x L120 (~33 g)

Max. Reifenfreiheit 32C

Tretlagerstandard Pressfit 86.5

Rahmengewicht lackierfertig 980 g (M)

R.02

GEOMETRIE

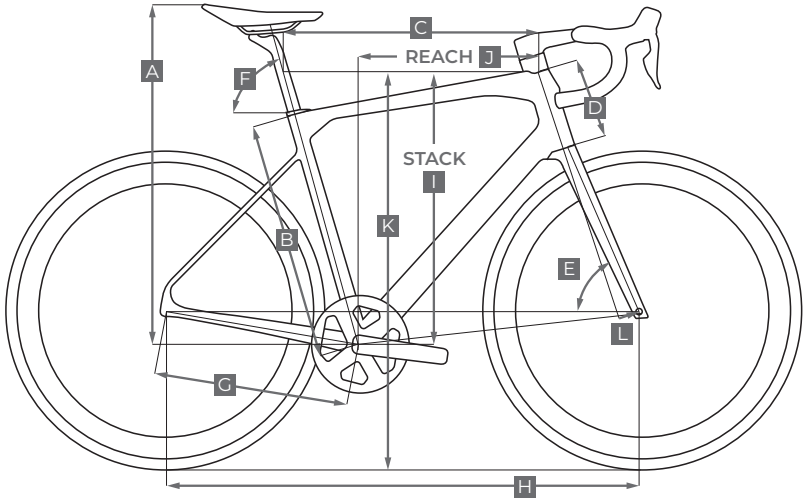

			XXS	XS	S	M	L	XL	XXL
Körpergröße (Circawerte)		cm	153 – 161	161 – 168	165 – 175	173 – 183	180 – 190	187 – 197	190 – 205
Sitzhöhe (Circawerte)	**A**	mm	–	–	–	–	–		
Sitzrohrlänge	**B**	mm	440	465	490	515,7	540	565	600
Oberrohrlänge	**C**	mm	503,7	519,1	534,7	551,6	568,7	584,8	601
Steuerrohr	**D**	mm	117,4	136,7	156,0	173,3	192,5	211,7	230,3
Lenkwinkel	**E**	°	70,6	70,8	71,0	71,8	72,0	72,2	72,5
Sitzrohrwinkel	**F**	°	74,2	74,0	73,8	73,5	73,2	73,0	72,8
Kettenstreben	**G**	mm	415	415	415	420	420	420	420
Radstand	**H**	mm	980,1	992,8	1005,4	1011,9	1024	1036	1046,7
Stack	**I**	mm	529	548	567	586	605	624	643
Reach	**J**	mm	354	362	370	378	386	394	402
Überstandshöhe	**K**	mm							
Tretlager-Offset	**L**	mm	77,5	77,5	77,5	75	75	75	75

HIGH MODOLUS CARBON XTRA STRONG | *SMOOTH WALL TECHNOLOGY* | *ADVANCED COMFORT-GEOMETRY* | *MONOBLOCK-TRETLAGER*

GRAVEL

THE ONE FOR GRAVEL

Optimal aufeinander abgestimmter Sitzwinkel, Radstand und Lenkwinkel sorgen für eine ausgewogene, gut kontrollierbare Radperformance. Egal, ob beim Tempomachen auf der Straße, beim Bikepackingabenteuer oder im Gelände, du hast dein G.01 immer gut unter Kontrolle.

G.01

UNSERE MOTIVATION –
DEIN EINZIGARTIGES GRAVELABENTEUER

Unser G.01 zeichnet sich durch eine moderne Gravelbike-Geometrie aus. Besonders wichtig war uns ein geringes Rahmengewicht (ab 980 g in M – lackierfertig), damit wir dir ein leichtes Gravelbike bieten können. An den kritischen Bereichen haben wir in belastbare und stoßresistente Highgrade-Carbonfasern investiert, um unserem G.01 auch im Extremeinsatz und bei Stürzen die notwendige Belastbarkeit der Carbonoberfläche mitzugeben. Die Reifenfreiheit von bis zu 700 x 45C sorgt für Flexibilität und optimale Anpassung auf dich und deine Zwecke. Als Sattelstütze kann jede handelsübliche 27,2er-Stütze montiert werden, um die Sitzposition noch gezielter und individueller auf dich persönlich abstimmen zu können.
Die asymmetrische Kettenstrebe sorgt für mehr Kettenfreiheit auf unruhigem Untergrund. Zusätzlich verfügt das G.01 über Ösen für Gepäckträger und Schutzbleche, die sauber im Rahmen integriert sind.

Optional und individuell wählbar fertigen wir Gewinde-Ösen am Oberrohr (für z.B. eine Storage-Bag), Unterrohr-Unterseite (für Zusatzflaschenhalter) und an den beiden Gabelarmen (für Trinkflaschenhalter), um dir deine 1 OF 1-Gravelwünsche zu erfüllen.
Unser G.01 kann dank FSA-ACR-Kompabilität mit komplett innenverlegten Zügen clean und sauber aufgebaut werden.

G.01

LIEFERUMFANG

Rahmen, Gabel, Sattelstütze, Steckachsensatz TA.01 inkl. Inbusschlüsseltool in Steckachsen, Steuersatz, Spacerkit 4 cm, Ersatzschaltauge, ST.01 Aluvorbau für integrierte Zugverlegung und passend für alle 31,8er Lenkerklemmungen (auf Anfrage andere individuell abgestimmte Optionen wie z.B. HBC.01 Gravelcockpit Carbon lieferbar)

G.01

TECHNISCHE DATEN

Rahmen G.01, High Modolus Carbon AAA+

Gabel G.01, High Modolus Carbon, Xtrastabil, max. 700 x 50C

Sattelstütze SP.01, Carbon Xtraflex, 27,2 mm

Integrierte Kabelführung (opt. extern für mech. Schaltung mögl.)

Steuersatz 1 1/2" + 1 1/2" (passend für FSA-ACR/SMR-System)

Scheibenbremsstandard Flat Mount

Steckachsen TA.01 AL7075
HR: M12 x P1,5 x L165 (40 g)
VR: M12 x P1,5 x L120 (~33 g)
mit in den beiden Steckachsen integrierten Inbusschlüsseln (M4, 5, 6)

Max. Reifenfreiheit 700 x 45 – 50C (50C nicht bei allen Reifen mögl.)

Max. Kettenblattgröße 1-fach: 42Z / 2-fach: 50-31Z

Tretlagerstandard Pressfit 86.5

Rahmengewicht lackierfertig 980 g (M)

Individuelle Schraubgewinde an Oberrohr, Unterrohr, Gabel a. A.

G.01

GEOMETRIE

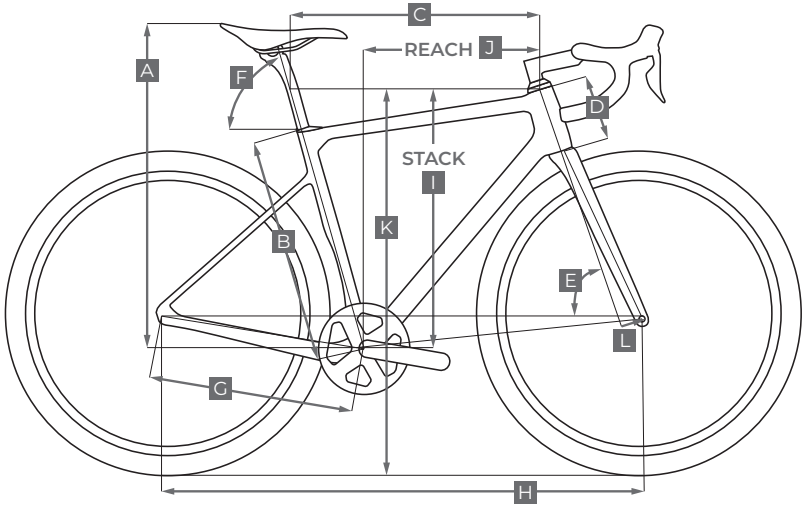

			XS	S	M	L	XL
Körpergröße (Circawerte)		cm	< 168	168 – 175	175 – 182	182 – 190	185 – 196
Sitzhöhe*	**A**	mm	599 – 759	637 – 787	667 – 827	705 – 865	734 – 894
Sitzrohrlänge	**B**	mm	460	490	510	530	560
Oberrohrlänge	**C**	mm	525	540	555	570	590
Steuerrohr	**D**	mm	120	140	165	185	205
Lenkwinkel	**E**	°	70	71	71,5	71,5	72,9
Sitzrohrwinkel	**F**	°	74,5	74	73,5	73,5	73
Kettenstreben	**G**	mm	430	430	430	430	430
Radstand	**H**	mm	1.024	1.026	1.032	1.047	1.056
Stack	**I**	mm	541	564	589	608	629
Reach	**J**	mm	374	378	381	390	397
Überstandshöhe**	**K**	mm	721	745	781	812	838
Tretlager-Offset	**L**	mm	69	69	69	69	69

*Circawert (Max.-Wert mit 40 mm Stützenlänge), **Die Überstandshöhe ist stark vom gewählten Reifen abhängig

HIGH MODOLUS CARBON AAA+ | *SMOOTH WALL TECHNOLOGY* | *ADVANCED GRAVEL-GEOMETRY* | *MONOBLOCK-TRETLAGER*

COOL COLORS

EINFACH COOLE FARBEN

DIE QUAL DER WAHL
Wir haben eine Auswahl an trendigen Farben in unser Gravelsortiment aufgenommen – und jetzt liegt es an dir: Du kannst aus fünf coolen Farben wählen!

Welche Farbe passt zu dir?

BLACK MAMBA

DARK YELLOW

OLIVE

RUST

COOL COLORS

PURPLE RAIN

Erlebe Gravelspaß mit vielen Möglichkeiten – auf und abseits der Straße.

COOL COLORS

MELLOW YELLOW

DARK YELLOW

Perfektion bis ins kleinste Detail. Das ist der Anspruch an unsere Räder.

XC & TRAIL

THE ONE FOR MOUNTAINS

Das XC.01 ist dein leistungsstarker Partner auf den Trails und XC-Strecken dieser Welt. Es setzt deine Leistung zu 100% um und bietet zudem hohen Fahrkomfort. Nicht nur für unsere besten Rider, sondern für alle, die es lieben auf einem edlen Bike zu sitzen.

XC.01

UNSERE MOTIVATION –
KRAFTVOLL ÜBER STOCK UND STEIN

Unser neuestes Model in der 1OF1-Familie führt euch abseits der asphaltierten Straßen zu neuen Abenteuern und Höchstleistungen.

Mit der Erfahrung aus unserem bisherigen Portfolio haben wir das XC.01 Mountainbike geschaffen und bauen es dir individuell nach deinen Wünschen zusammen. Das XC.01 fühlt sich im Gelände zu Hause, es hilft dir über Stock und Stein und unterstützt dich dabei, neue Rekorde aufzustellen.

Du hast die Wahl zwischen Dropper- oder Carbonstütze. Der direkte Lenkkopfwinkel erhöht deinen Spassfaktor im Downhill und gibt dir, durch einen langen Radstand, enorme Sicherheit. Die Federung (vorne bis zu 120 mm, hinten 45 mm) bringt dir genug Komfort ohne viel Pedalkraft zu verlieren.

Wir passen dir die Federelemente gerne genau und professionell an, sodass du 100%igen Fahrspass auf den Trails hast.

FOREST GREEN METALLIC

XC.01

XC.01
TECHNISCHE DATEN

Rahmen XC.01 Carbon Monocoque

Gabel DT Swiss F 232 One (100 – 120 mm)

Dämpfer DT Swiss R 232 One (190 x 45 mm)

Sattelstütze Ø 31,6 mm

Steuerlager FSA (1 ½")

Integrierte Kabelführung

Reifenbreite 29" x (max.) 2,6"

Scheibenbremsstandard Post Mount 160 mm

Steckachsen Boost
HR: 12 mm x 148 mm
VR: 15 mm x 110 mm

Tretlager Standard BB92 / BSA

Max. Kettenblattgröße 36Z

Rahmengewicht (lackierfertig) 1.850 g (M)

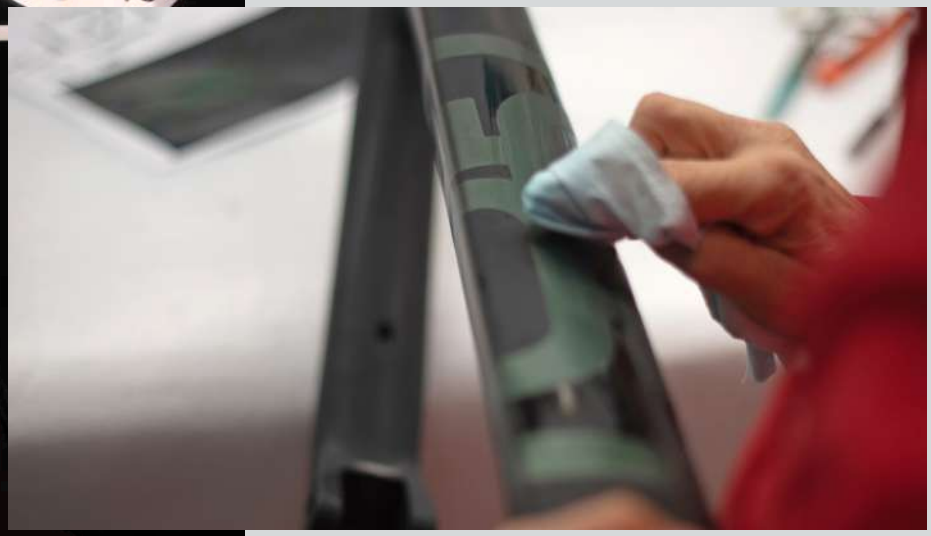

XC.01
GEOMETRIE

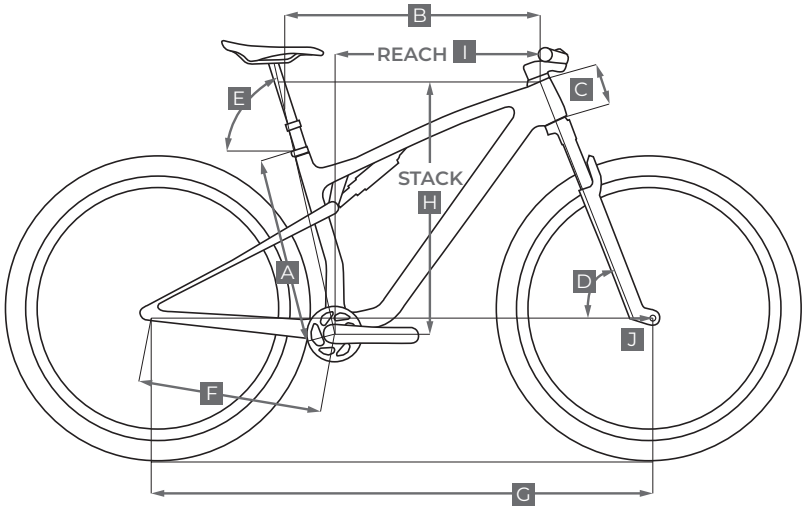

			S	M	L	XL
Körpergröße (Circawerte)		cm	163 – 173	173 – 179	180 – 187	188 – 198
Sitzrohrlänge	**A**	mm	395	430	470	520
Oberrohrlänge	**B**	mm	563	698	626	656
Steuerrohr	**C**	mm	95	100	115	135
Lenkwinkel	**D**	°	66,5	67,5	66,5	66,5
Sitzrohrwinkel	**E**	°	77	75,5	77	77
Kettenstreben	**F**	mm	445	445	445	445
Radstand	**G**	mm	1.128	1.160,3	1191	1223
Stack	**H**	mm	586	591	605	623
Reach	**I**	mm	415	445	470	495
Steuerlager-Offset	**J**	mm	44	44	44	44

HIGH MODOLUS CARBON EXTRA STRONG | *SMOOTH WALL TECHNOLOGY* | *ADVANCED XC-GEOMETRY* | *MONOBLOCK-BSA-TRETLAGER*

COOL COLORS

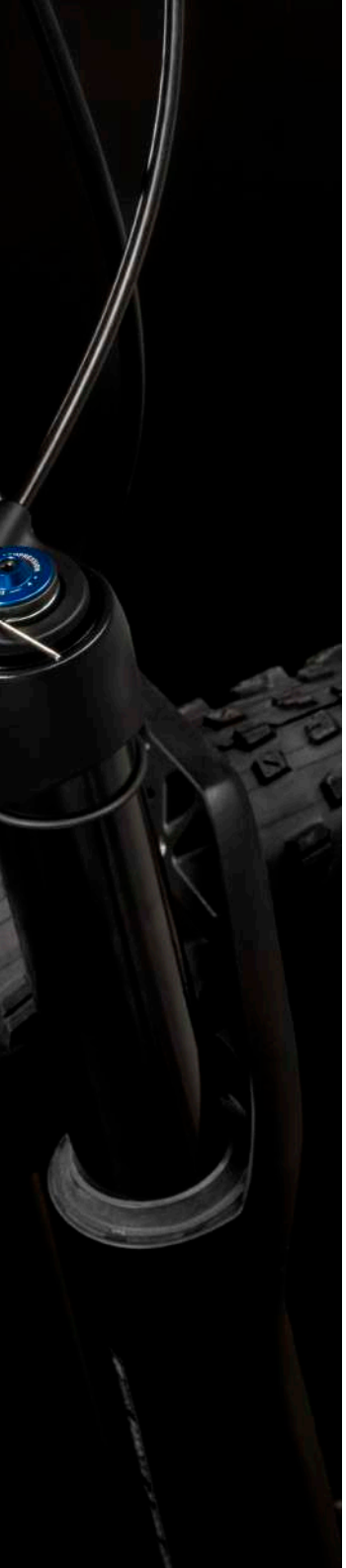

GREEN POWER

FOREST GREEN METALLIC

Unser XC.01 gleitet mühelos über jedes Terrain hinweg und bügelt sämtliche Unebenheiten mit seiner Federung spielend aus.

COOL COLORS

BLACK OR WHITE

Hier wird jeder Rahmen per Hand lackiert und gefinished – für Dein perfektes Bike-Erlebnis!

WHEELS

10 JAHRE GARANTIE
auf Carbonfelgen

5 JAHRE GARANTIE
bei Speichenbruch

HANDBUILT IN ITALY
mit Protourstandards

ALU
AL.25 SL DISC

Felgenmaterial
Alu, sandblasted black, 24/24 Loch für externe Nippel, 700C, 622x21, Felge ca. 390 g

Speichen
Pillar PBA 1420 Aerospeichen, j-bend, 24/24

Naben
1OF1 Road J-bend Nabensatz, Centrelock, VR: 24 Loch, M12x100, 110 g / HR: 24 Loch, M12x142 mm, 245 g

Gewicht
710 g + 802 g = 1.512 g

Lieferumfang
Laufradsatz, Tubless-Felgenbänder, Tubless-Ventile, Freilauf SRAM XDR oder Shimano 11/12-fach

ENDUROLAGER

CLINCHER | TUBELESSREADY

CARBON
C.35 CERAMIC SL DISC

Felgenmaterial
Carbon Xtra Strong, 35 mm, UD Finish, 24/24 Loch für integrierte winkeleinge-passte Nippel, 700C

Speichen
Sapim CX Ray Aerospeichen, straight pull, 24/24

Naben
1OF1 Road STRAIGHT PULL Nabensatz, Centrelock, Cema-Keramiklager, Xtralite-Freilauf VR: 24 Loch, M12 x 100, 103 g / HR: 24 Loch, M12 x 142 mm, 219 g

Gewicht
609 g + 724 g = 1.333 g

Lieferumfang
Laufradsatz, Tubless-Felgenbänder, Tubless-Ventile, Freilauf SRAM XDR oder Shimano 11/12-fach

KERAMIKLAGER

HOOKLESS | **TUBELESS ONLY**

CARBON
C.45 CERAMIC SL DISC

Felgenmaterial
Carbon Xtra Strong, 45 mm, UD Finish, 24/24 Loch für integrierte winkeleinge-passte Nippel, 700C, Felge ca. 390 g

Speichen
Sapim CX Ray Aerospeichen, straight pull

Naben
1OF1 Road STRAIGHT PULL Nabensatz, Centrelock, Cema-Keramiklager, Xtralite-Freilauf VR: 24 Loch, M12 x 100, 103 g / HR: 24 Loch, M12 x 142 mm, 219 g

Gewicht
645 g + 755 g = 1.400 g

Lieferumfang
Laufradsatz, Tubless-Felgenbänder, Tubless-Ventile, Freilauf SRAM XDR oder Shimano 11/12-fach

KERAMIKLAGER

HOOKLESS | **TUBELESS ONLY**

CARBON
C.60 CERAMIC SL DISC

Felgenmaterial
Carbon Xtra Strong, 60 mm, UD Finish, 24/24 Loch für integrierte winkeleinge-passte Nippel, 700C

Speichen
Sapim CX Ray Aerospeichen, straight pull, 24/24

Naben
1OF1 Road STRAIGHT PULL Nabensatz, Centrelock, Cema-Keramiklager, Xtralite-Freilauf VR: 24 Loch, M12 x 100, 103 g / HR: 24 Loch, M12 x 142 mm, 219 g

Gewicht
713 g + 825 g = 1.538 g

Lieferumfang
Laufradsatz, Tubless-Felgenbänder, Tubless-Ventile, Freilauf SRAM XDR oder Shimano 11/12-fach

KERAMIKLAGER

HOOKLESS | **TUBELESS ONLY**

CARBON
C.88 CERAMIC SL DISC

Felgenmaterial
Carbon Xtra Strong, 88 mm, UD Finish, 24/24 Loch für integrierte winkeleinge-passte Nippel, 700C

Speichen
Sapim CX Ray Aerospeichen, straight pull, 24/24

Naben
1OF1 Road STRAIGHT PULL Nabensatz, Centrelock, Cema-Keramiklager, Xtralite-Freilauf VR: 24 Loch, M12 x 100, 103 g / HR: 24 Loch, M12 x 142 mm, 219 g

Gewicht
713 g + 973 g = 1.686 g

Lieferumfang
Laufradsatz, Tubless-Felgenbänder, Tubless-Ventile, Freilauf SRAM XDR oder Shimano 11/12-fach

KERAMIKLAGER

HOOKLESS | **TUBELESS ONLY**

1OF1
AUSTRIAN BIKES

2023

Sportzone GmbH
Herzog-Odilo-Straße 4
5310 Mondsee
office@sportzone-bikes.at

WWW.1OF1.AT